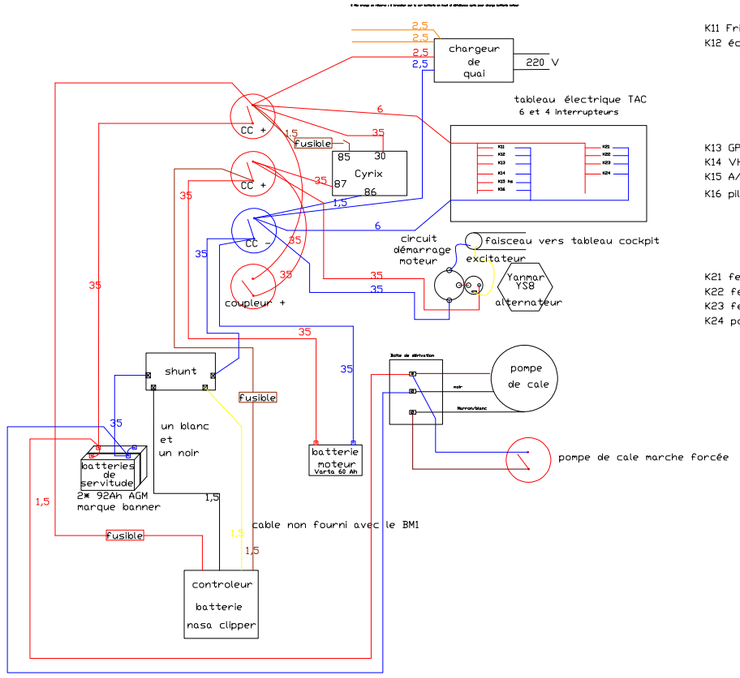

01/04/2022

K11 Frigo
K12 éclairage
cabine AV
coursive
carré
couchette Babord
cuisine
WC

K13 GPS centrale de nav
K14 VHF fixe
K15 A/C
K16 pilote auto

K21 feu de route voile + compas + lampe de TAC
K22 feu de hune
K23 feu de mouillage
K24 pompe à eau douce

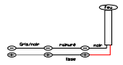

Feu de mouillage branché au tableau

Branchement pompe eau douce Flotjet

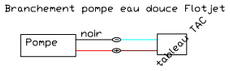

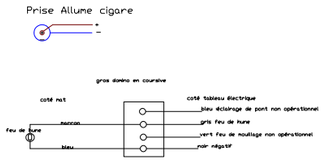

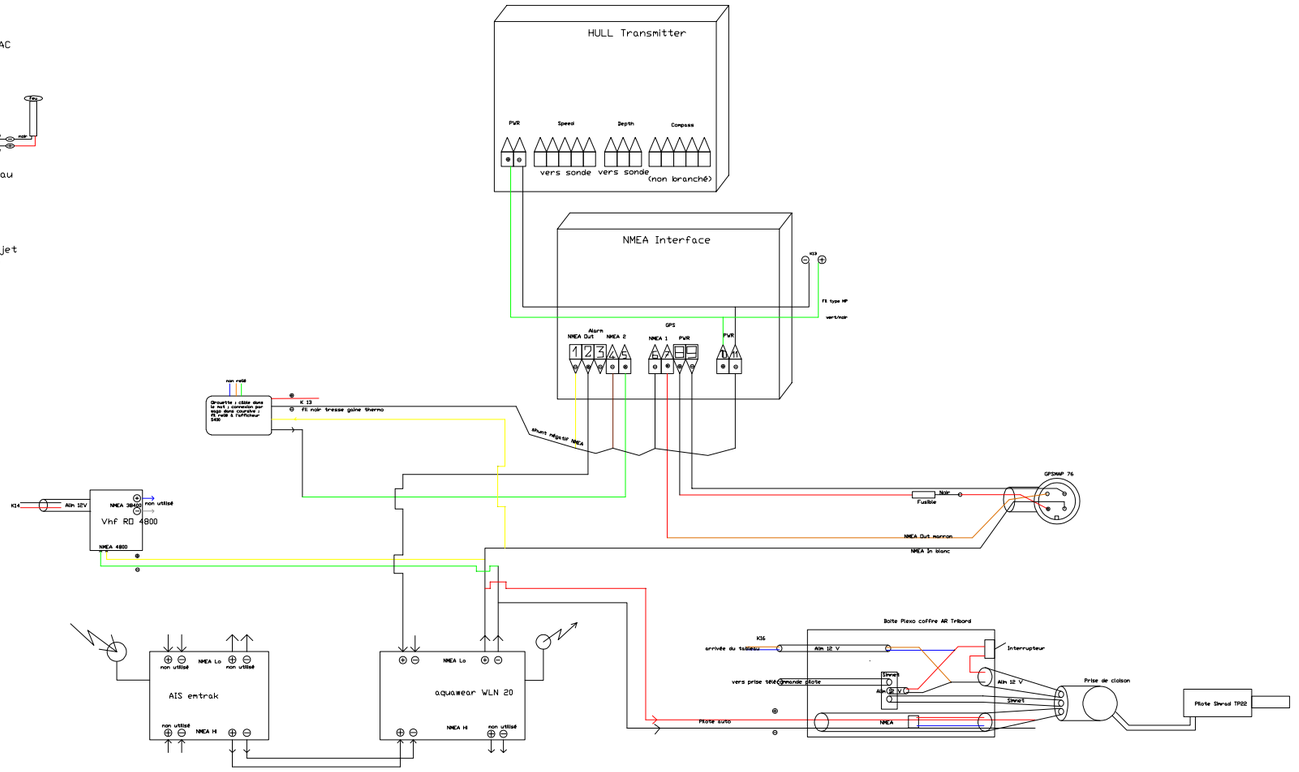

aquawear WLN 20