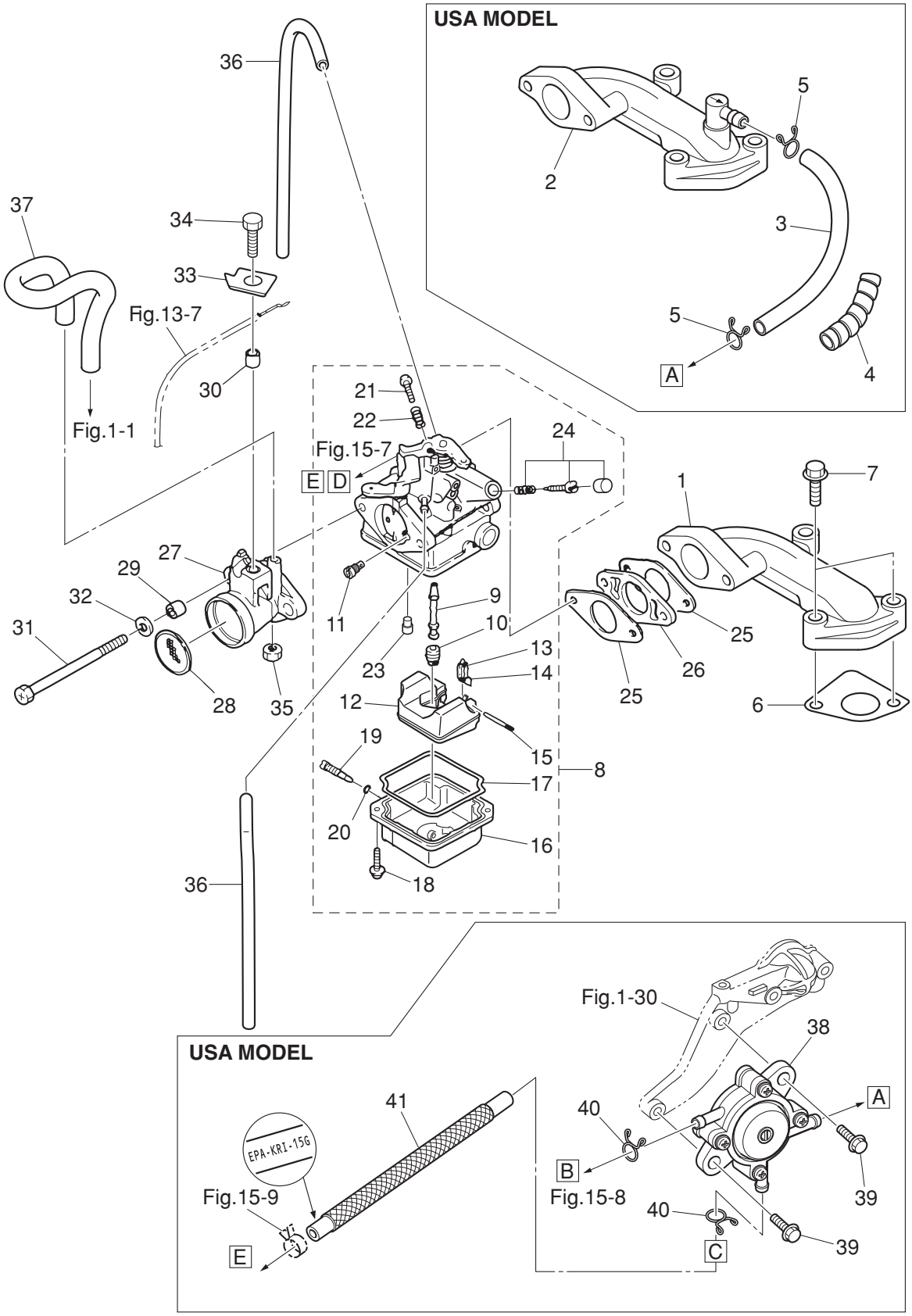Fig. 4 **INTAKE MANIFOLD・CARBURETOR**
インテークマニホールド・キャブレタ