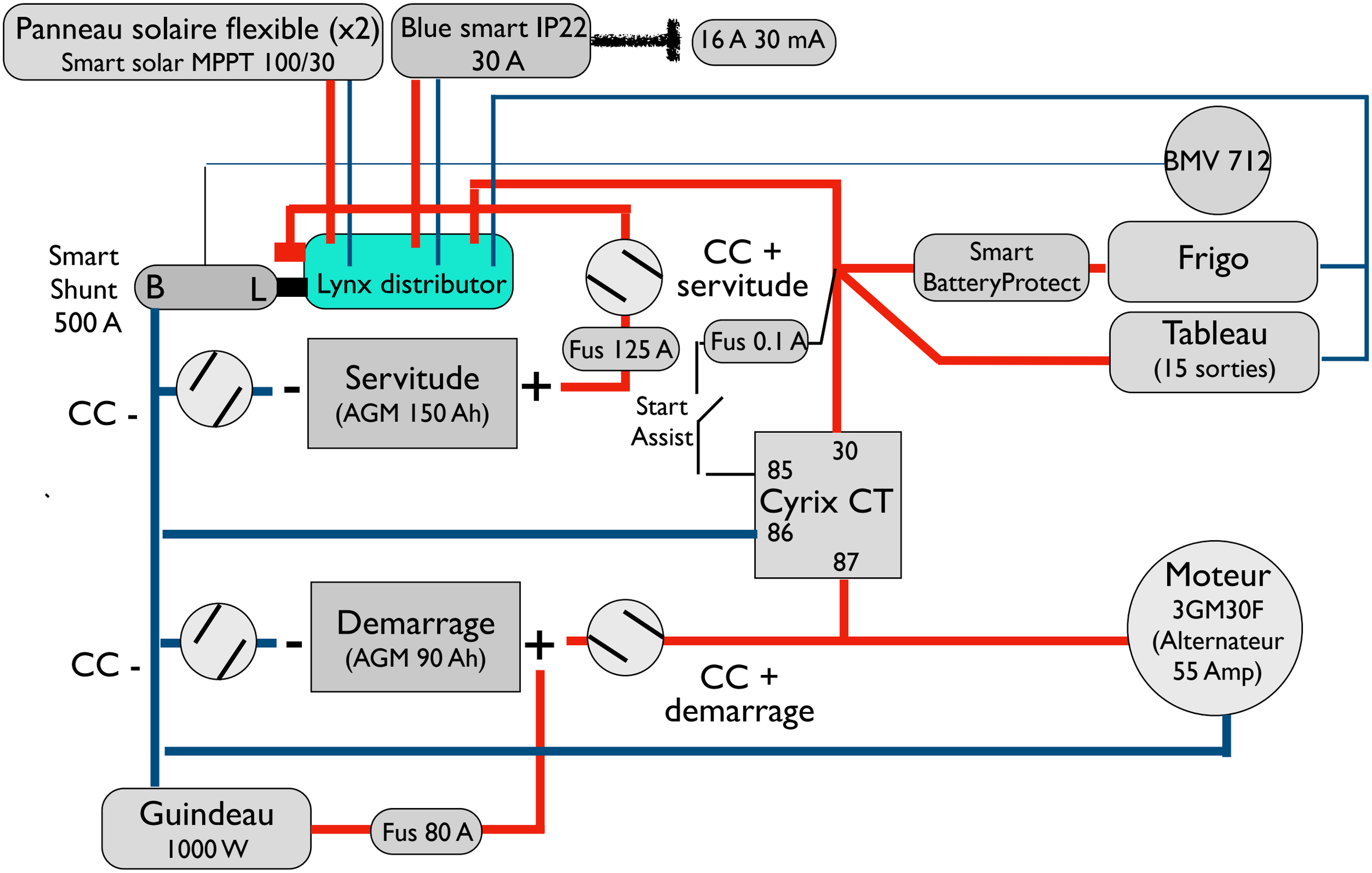
Panneau solaire flexible (x2)
Smart solar MPPT 100/30
Blue smart IP22
30 A
16 A 30 mA
BMV 712
Smart
Shunt
500 A
B
L
Lynx distributor
CC +
servitude
Smart
BatteryProtect
Frigo
Tableau
(15 sorties)
Fus 125 A
Fus 0.1 A
CC -
-
Servitude
(AGM 150 Ah)
+
Start
Assist
30
85
Cyrix CT
86
87
Moteur
3GM30F
(Alternateur
55 Amp)
CC -
-
Demarrage
(AGM 90 Ah)
+
CC +
demarrage
Guindeau
1000 W
Fus 80 A